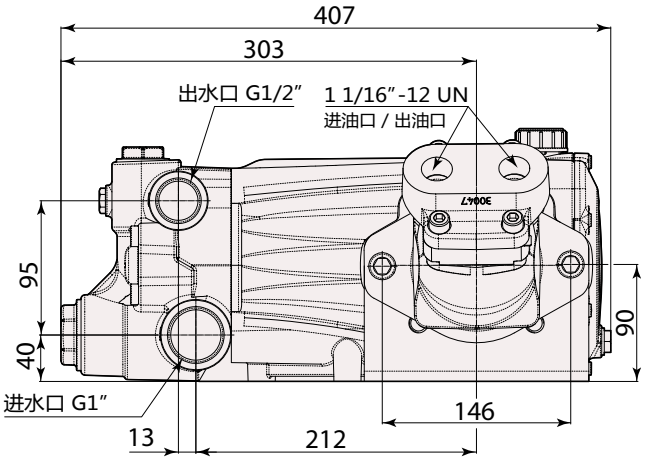
407
303
出水口 G1/2”
1 1/16”-12 UN
进油口 / 出油口
95
40
90
进水口 G1”
13
212
146

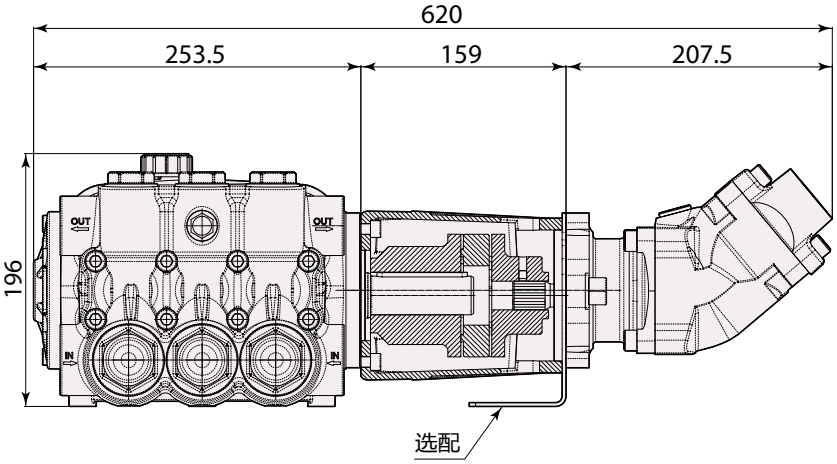
620
253.5
159
207.5
196
OUT
OUT
IN
IN
选配